23m | IP40 | 1W LED | Farbe

LBOARD E200-S RIVA DE

Rettungszeichenleuchte DIN EN IEC 60598-1/2-22, DIN EN 1838, DIN 4844-1.
Einseitige Rettungszeichen-Scheibenleuchte zur Deckeneinbaumontage aus pulverbeschichtetem Stahlblech in weiß zur dynamischen Fluchtweglenkung.
Das Piktogramm der Leuchte ist in der Lage, zwei verschiedene Zustände (Evakuierung und Sperrung) anzuzeigen.
Eine Evakuierungs-Pfeilrichtung (einseitig) ist immer auswählbar und bei der Bestellung separat anzugeben.
Das Sperrsymbol ist fester Bestandteil der Scheibe und dadurch nicht abwählbar.

Technische Daten

Leuchtentyp	**Systemleuchten für Zentralversorgung**
Leuchtmittel	1 W LED-Leiste
Erkennungsweite	23 m
Leuchtdichte	DIN 4844-1 > 500 cd/m²
Anschlussklemmen	3 x 2,5 mm² für Doppelbelegung
Anschlussklemmen RIVA	2 x 1,5 mm² für Doppelbelegung
Farbe	weiß
Material	Stahlblech
Montageart	Deckeneinbaumontage
Abmessungen (B x H x T)	DE 325 x 201 x 74 mm
Abmessungen Scheibe (B x H x T)	248 x 148 x 10 mm
Abmessungen Deckenausschnitt (L x B)	min. 310 x 62 mm / max. 314 x 65 mm
Einbautiefe	97 mm
Schutzart	IP40
Schutzklasse	I
IK-Schutzklasse	IK03
Lichtstrom (Netz)	130 lm
Netzanschlussleistung	4.5 VA
Batteriestromaufnahme	11 mA
Anschlussspannung	230V 50/60Hz; 220V DC +25/-20%
Temperaturbereich	-10°C bis +40°C
optional	
Leuchtenschalt- und Überwachungsbaustein	ELC MSÜ3 SET009 SET010

Deckeneinbaumontage

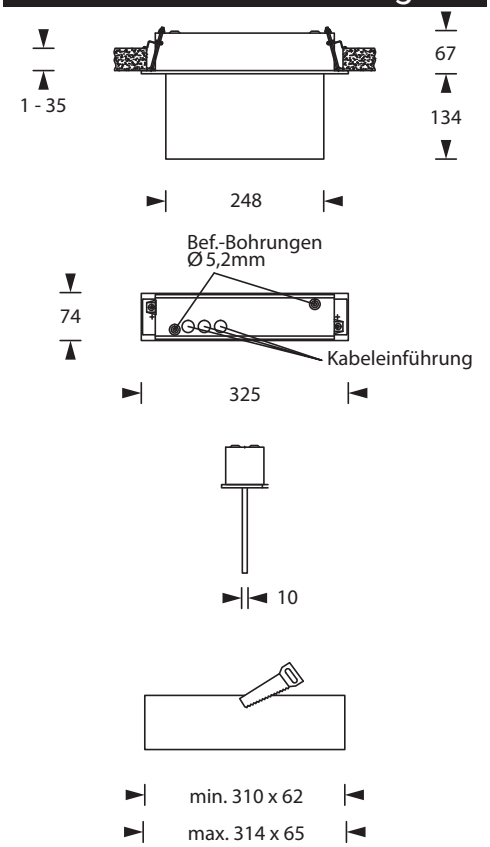

Piktogramme zur Auswahl - bitte bei Bestellung angeben

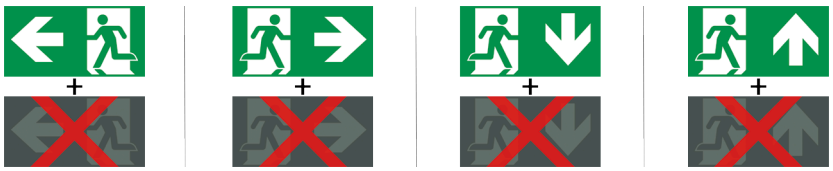

Zubehör

Betoneinbaukasten
Piktogramme

SRB Industrieelectronic GmbH
Tel.: 07276 / 98950
Sunnerwiesen 6
76863 Herxheim
info@srb-gmbh.de
www.srb-gmbh.de

Technische Änderungen vorbehalten / 17.10.2026

Das DSZ ermöglicht eine dynamische Fluchtweglenkung (DFWL). Das DSZ dient zur Evakuierung aus einem gefährdeten in einen sicheren Bereich.

Fluchtweg frei

Fluchtweg gesperrt

Das Sperren des Flucht- und Rettungsweges erfolgt mit einem roten „X“, wobei das Rettungszeichen nicht hinterleuchtet wird. Es können unterschiedliche Betriebsmodi an dem DSZ eingestellt werden, zum Beispiel ein statisches oder blinkendes rotes „X“.

Funktionsweisen:

Wie können RIVA-Leuchten in Verbindung mit einer Brandmeldeanlage die Flucht-/Rettungswege sperren?

Normalzustand: Keine Gefahr ⇒ Alle Wege freigegeben

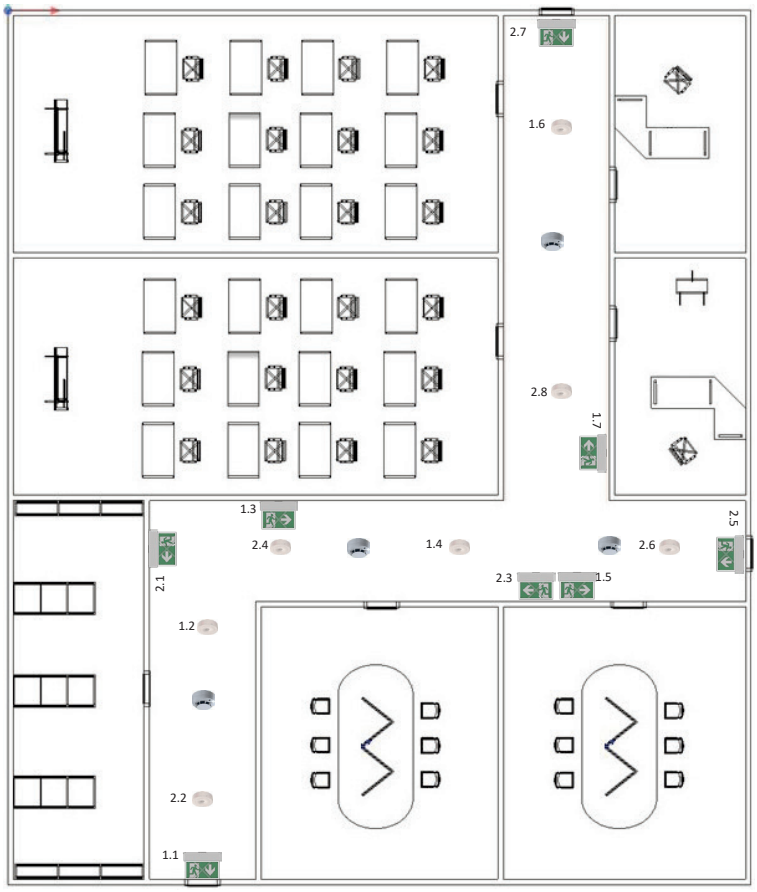

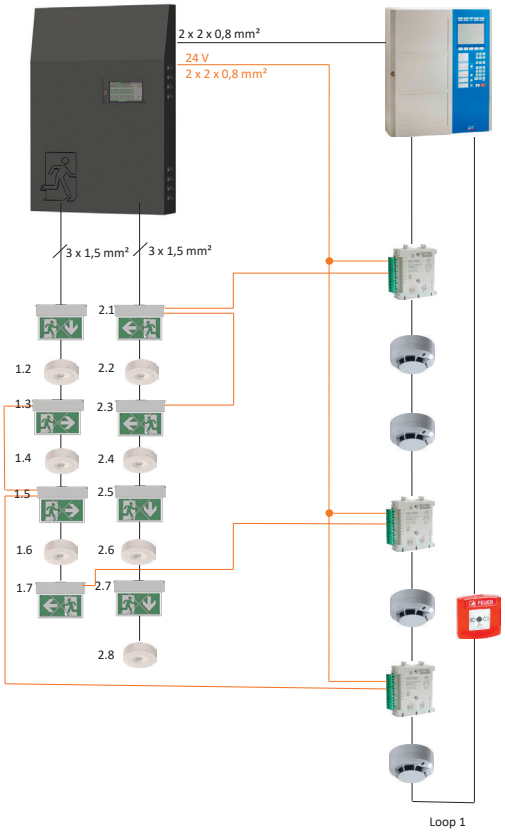

Szenario 1: Feuer im Bereich A ⇒ Brandmeldeanlage gibt Steuersignal an Rettungszeichen 2.1 und 2.3 und sperrt (rotes **X**), damit keine Personen in bzw. durch den Gefahrenbereich laufen

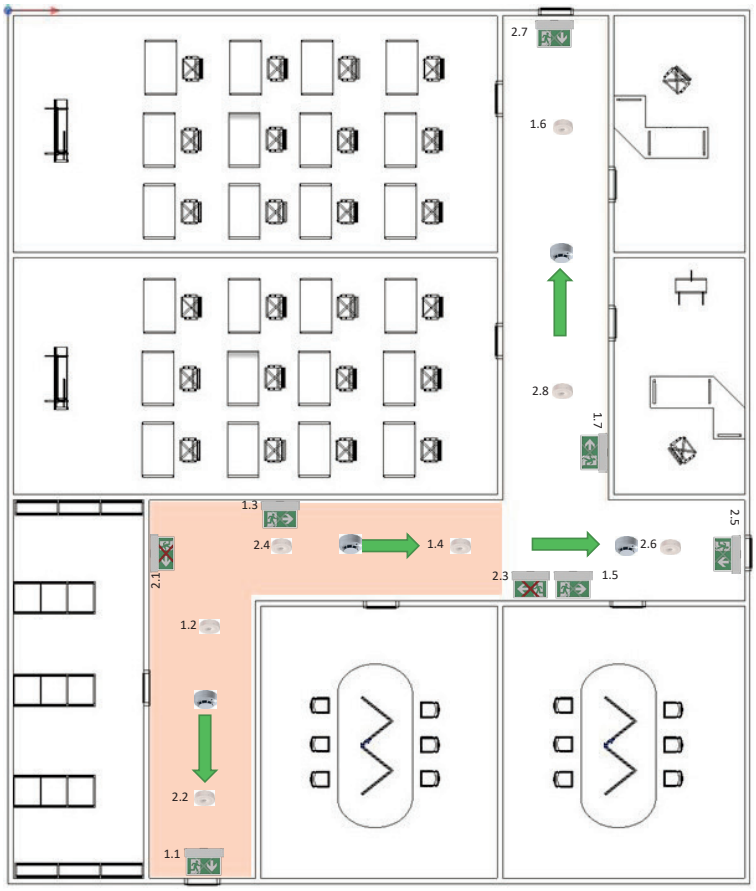

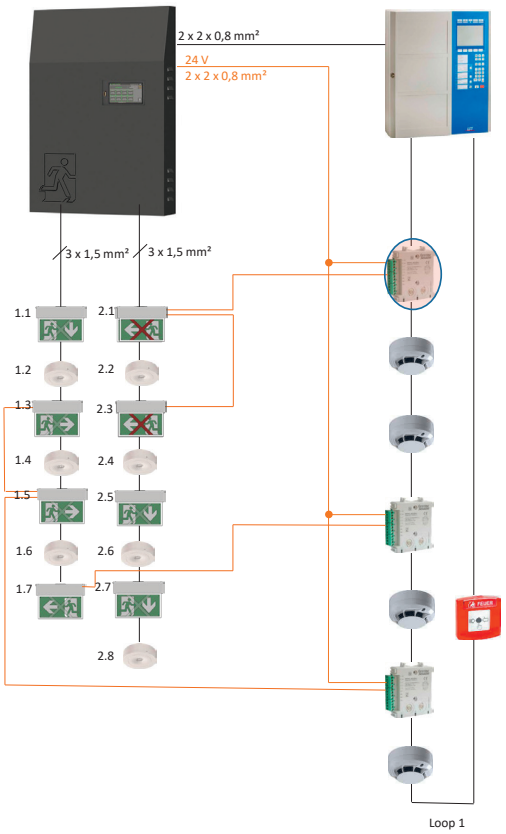

Szenario 2: Feuer im Bereich B ⇒ Brandmeldeanlage gibt Steuersignal an Rettungszeichen 1.7 und sperrt (rotes **X**), damit keine Personen in den Gefahrenbereich laufen

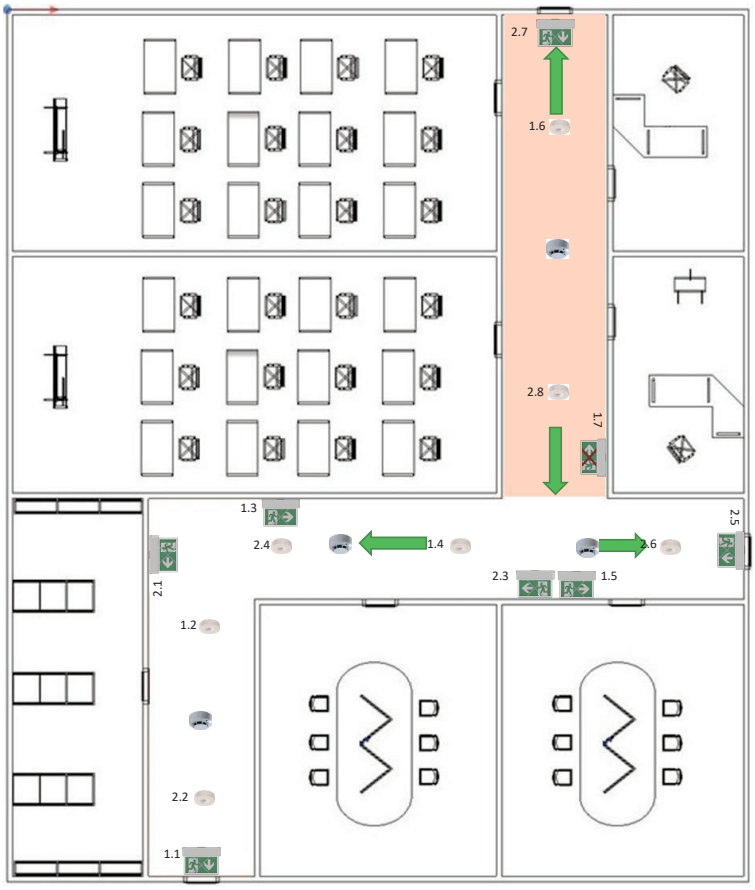

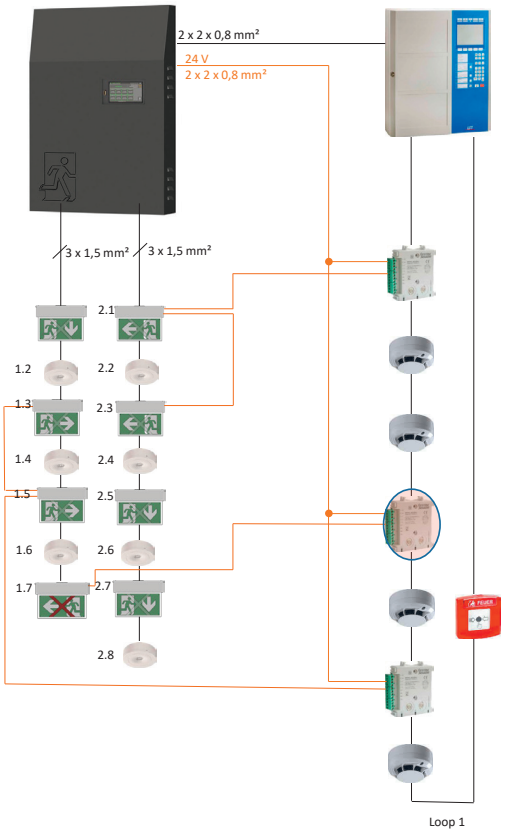

Szenario 3: Feuer im Bereich C ⇒ Brandmeldeanlage gibt Steuersignal an Rettungszeichen 1.3 und 1.5 und sperrt (rotes **X**) damit keine Personen in bzw. durch den Gefahrenbereich laufen

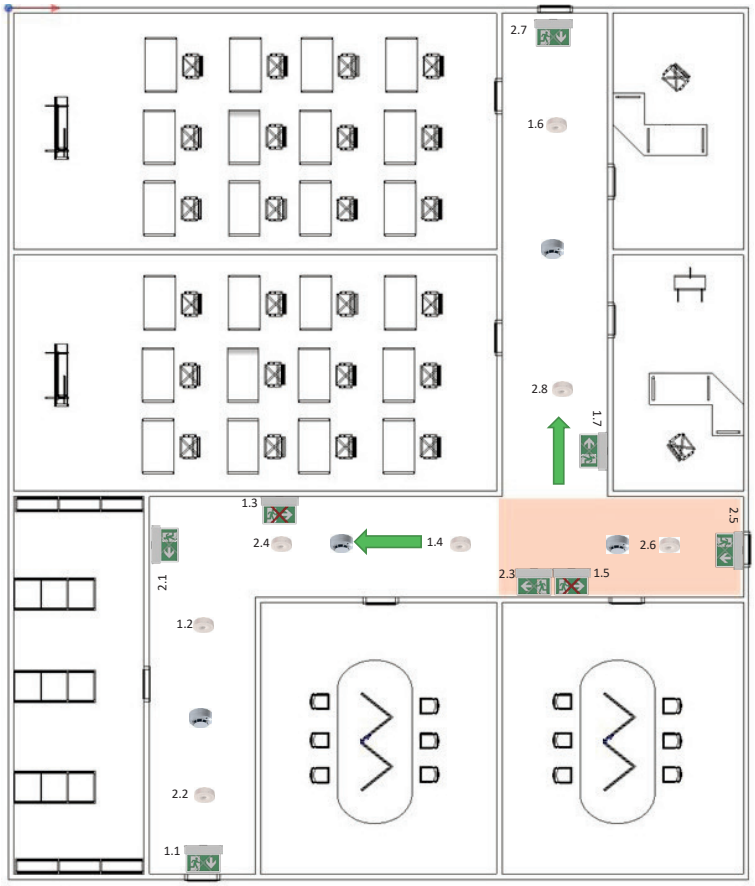

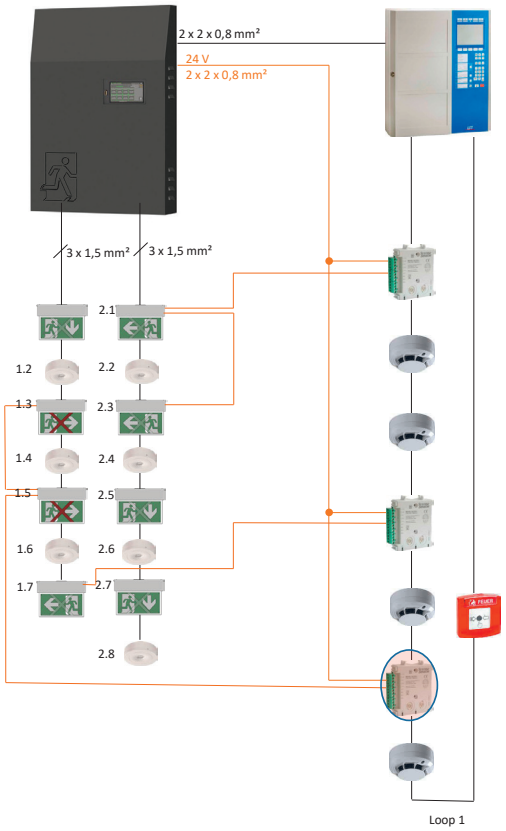

Anschlussschema (Beispiel): RIVA-Leuchten in Verbindung mit Brandmeldeanlage und CPS/LPS

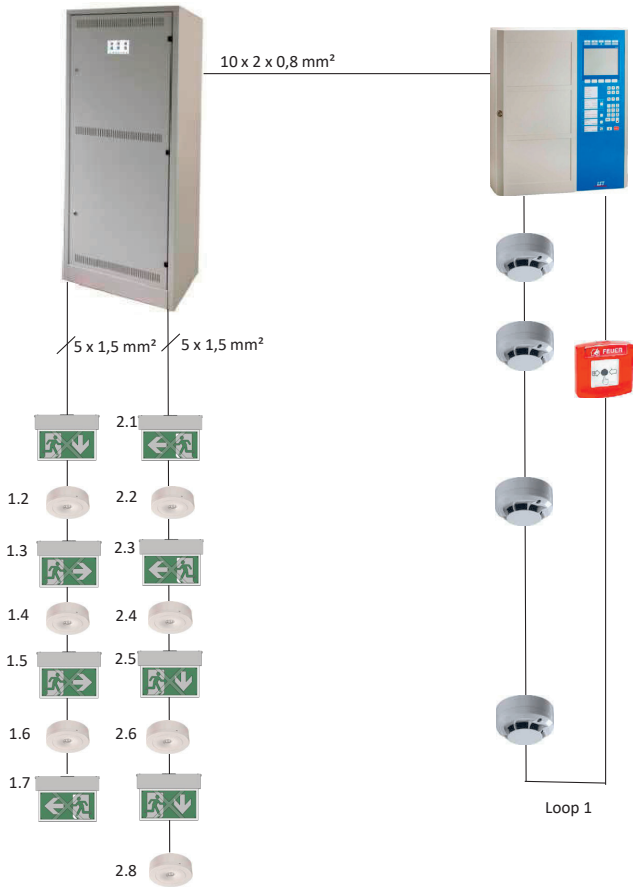

HINWEIS:
Das genaue Schaltschema muss beim Hersteller der Brandmeldeanlage bzw. CPS/LPS angefragt werden!