30m | IP40 | 1,5 W LED | Farbe

LBOARD E300 RIVA DE

Rettungszeichenleuchte DIN EN IEC 60598-1/2-22, DIN EN 1838, DIN 4844-1.
Einseitige Rettungszeichen-Scheibenleuchte zur Deckeneinbaumontage aus pulverbeschichtetem Stahlblech in weiß zur dynamischen Fluchtweglenkung.
Das Piktogramm der Leuchte ist in der Lage, zwei verschiedene Zustände (Evakuierung und Sperrung) anzuzeigen.
Eine Evakuierungs-Pfeilrichtung (einseitig) ist immer auswählbar und bei der Bestellung separat anzugeben.
Das Sperrsymbol ist fester Bestandteil der Scheibe und dadurch nicht abwählbar.

Technische Daten

Leuchtentyp	**Systemleuchten für Zentralversorgung**
Leuchtmittel	1,5 W LED-Leiste
Erkennungsweite	30 m
Leuchtdichte	DIN 4844-1 > 500 cd/m²
Anschlussklemmen	3 x 2,5 mm² für Doppelbelegung
Anschlussklemmen RIVA	2 x 1,5 mm² für Doppelbelegung
Farbe	weiß
Material	Stahlblech
Montageart	Deckeneinbaumontage
Abmessungen (B x H x T)	DE 401 x 241 x 74 mm
Abmessungen Scheibe (B x H x T)	324 x 187.5 x 10 mm
Abmessungen Deckenausschnitt (L x B)	min. 386 x 62 mm / max. 390 x 65 mm
Einbautiefe	98 mm
Schutzart	IP40
Schutzklasse	I
IK-Schutzklasse	IK03
Lichtstrom (Netz)	190 lm
Netzanschlussleistung	5 VA
Batteriestromaufnahme	12 mA
Anschlussspannung	230V 50/60Hz; 220V DC +25/-20%
Temperaturbereich	-10°C bis +40°C
optional	
Leuchtenschalt- und Überwachungsbaustein	ELC MSÜ3 SET009 SET010

Deckeneinbaumontage

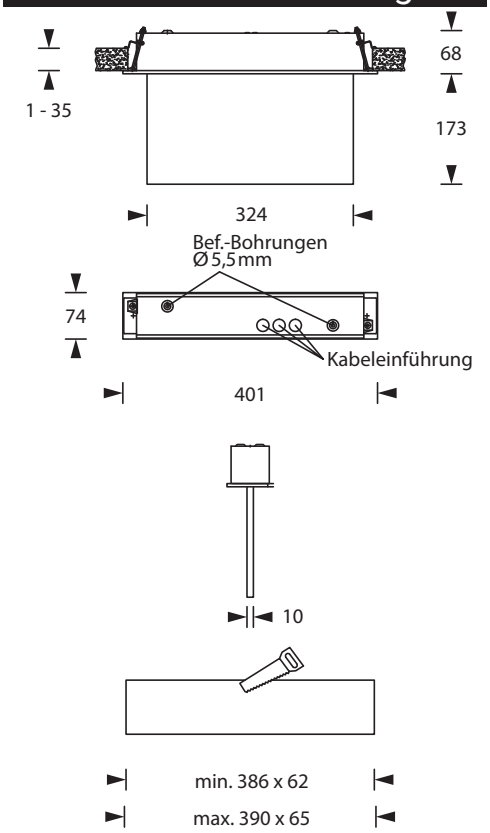

Piktogramme zur Auswahl - bitte bei Bestellung angeben

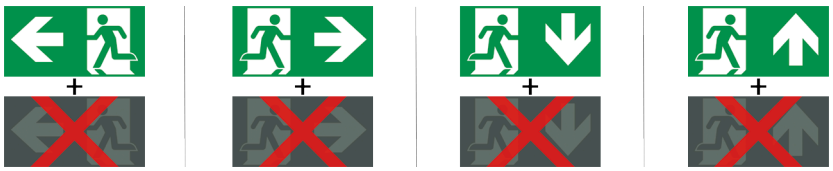

Zubehör

Betoneinbaukasten
Piktogramme

SRB Industrieelectronic GmbH
Tel.: 07276 / 98950
Sunnerwiesen 6
76863 Herxheim
info@srb-gmbh.de
www.srb-gmbh.de

Technische Änderungen vorbehalten / 17.10.2026

Das DSZ ermöglicht eine dynamische Fluchtweglenkung (DFWL). Das DSZ dient zur Evakuierung aus einem gefährdeten in einen sicheren Bereich.

Fluchtweg frei

Fluchtweg gesperrt

Das Sperren des Flucht- und Rettungsweges erfolgt mit einem roten „**X**“, wobei das Rettungszeichen nicht hinterleuchtet wird. Es können unterschiedliche Betriebsmodi an dem DSZ eingestellt werden, zum Beispiel ein statisches oder blinkendes rotes „**X**“.

Funktionsweisen:

Wie können RIVA-Leuchten in Verbindung mit einer Brandmeldeanlage die Flucht-/Rettungswege sperren?

Normalzustand: Keine Gefahr ⇒ Alle Wege freigegeben

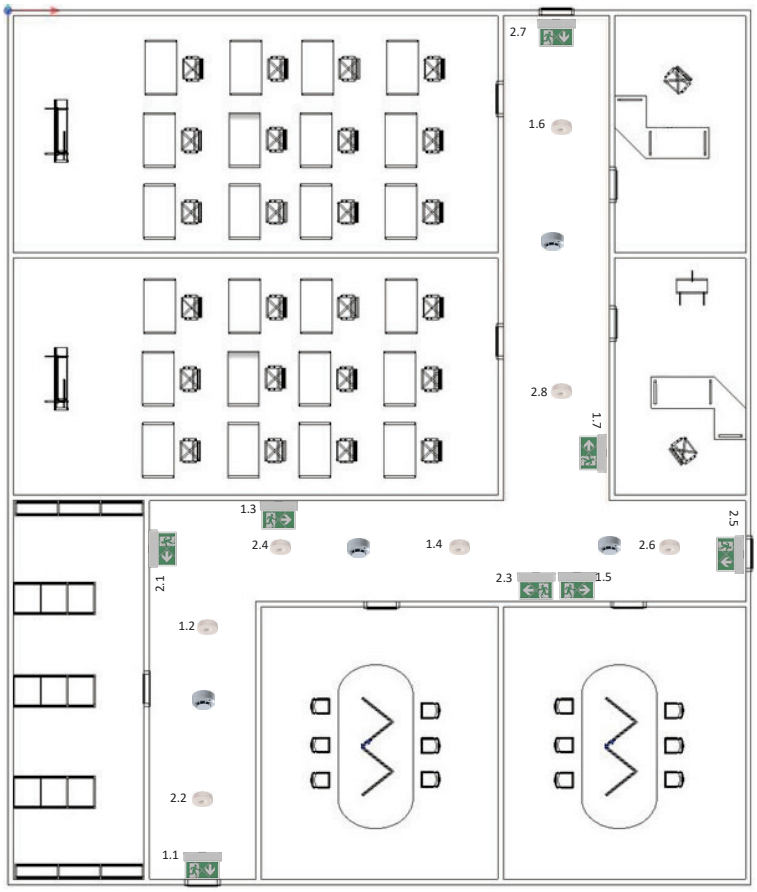

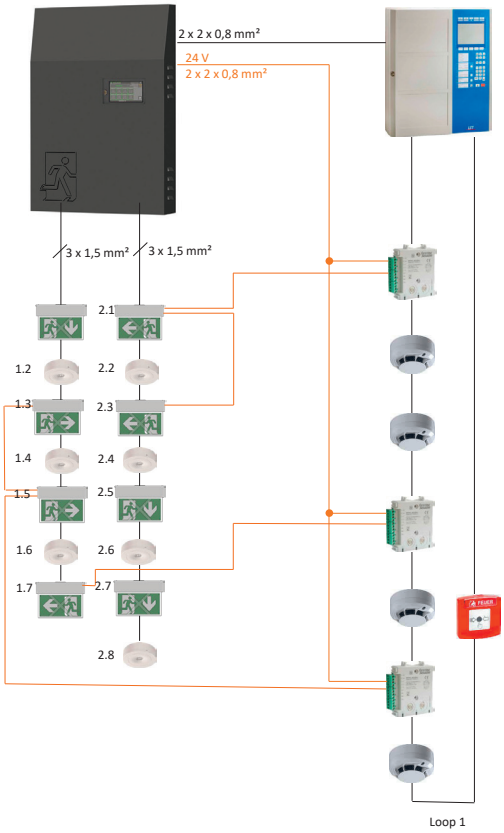

Szenario 1: Feuer im Bereich A ⇒ Brandmeldeanlage gibt Steuersignal an Rettungszeichen 2.1 und 2.3 und sperrt (rotes **X**), damit keine Personen in bzw. durch den Gefahrenbereich laufen

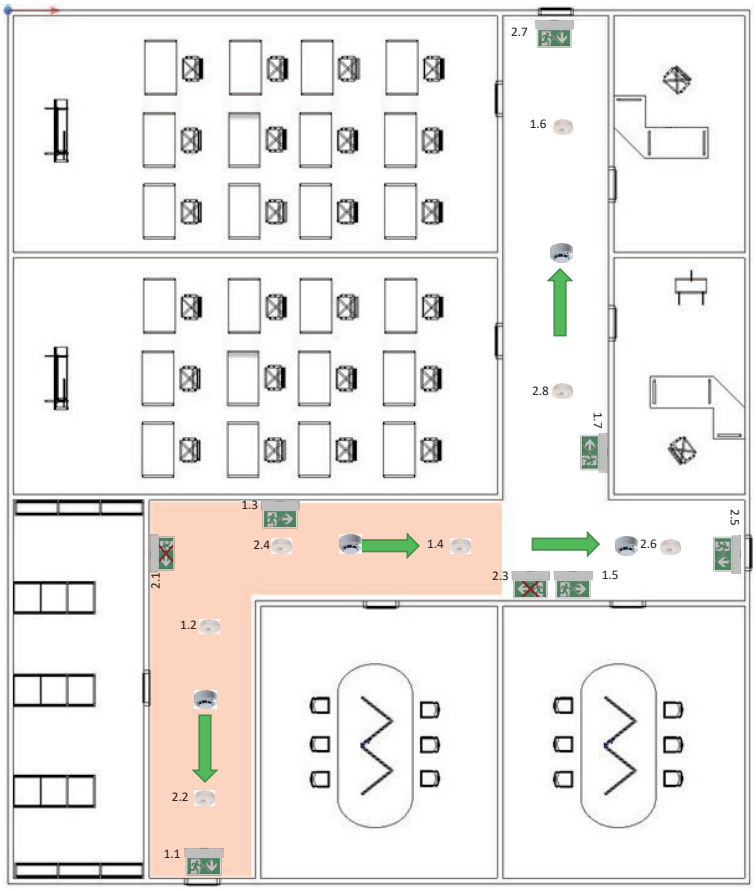

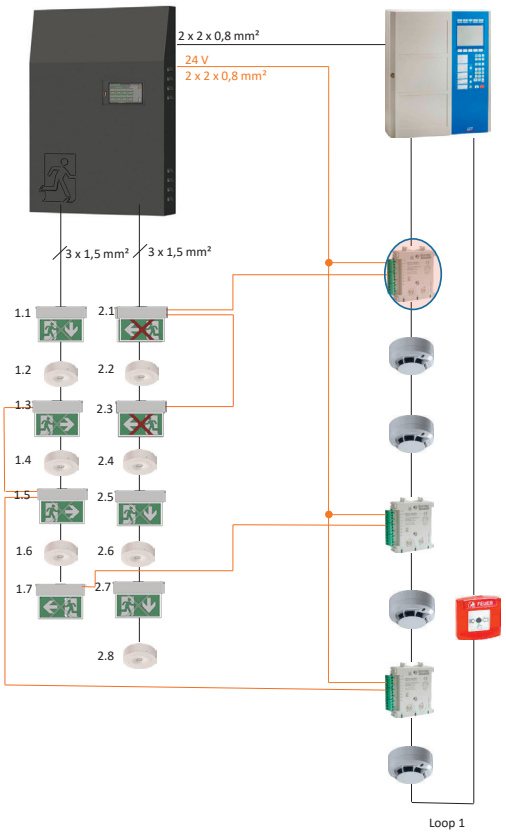

Szenario 2: Feuer im Bereich B ⇒ Brandmeldeanlage gibt Steuersignal an Rettungszeichen 1.7 und sperrt (rotes **X**), damit keine Personen in den Gefahrenbereich laufen

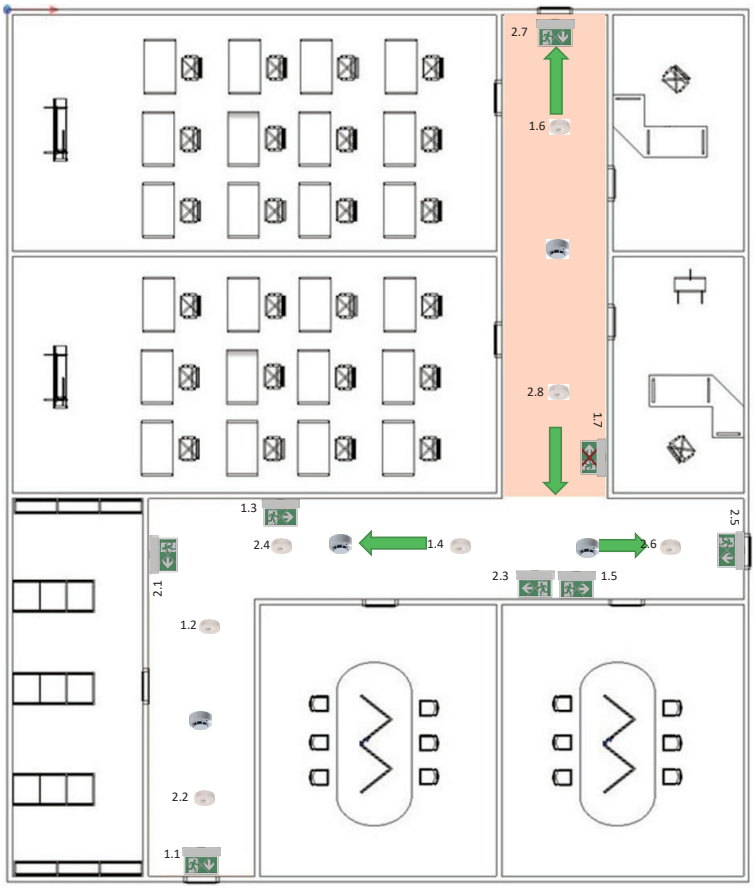

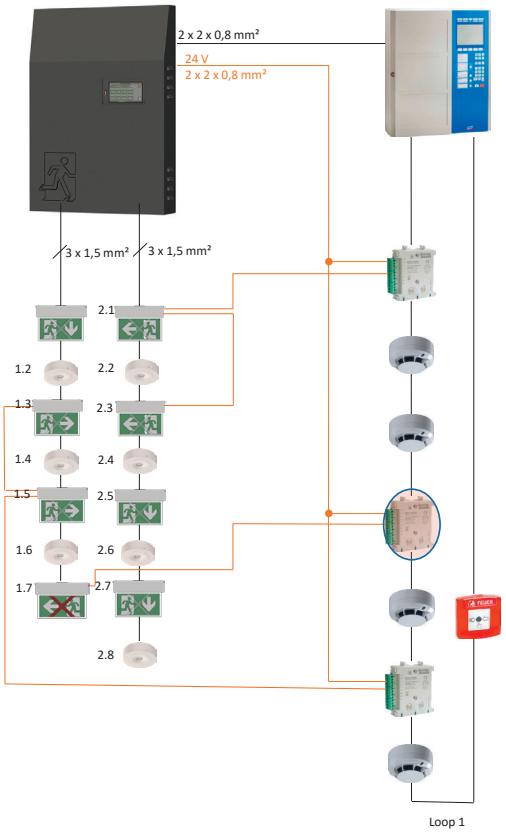

Szenario 3: Feuer im Bereich C ⇒ Brandmeldeanlage gibt Steuersignal an Rettungszeichen 1.3 und 1.5 und sperrt (rotes **X**) damit keine Personen in bzw. durch den Gefahrenbereich laufen

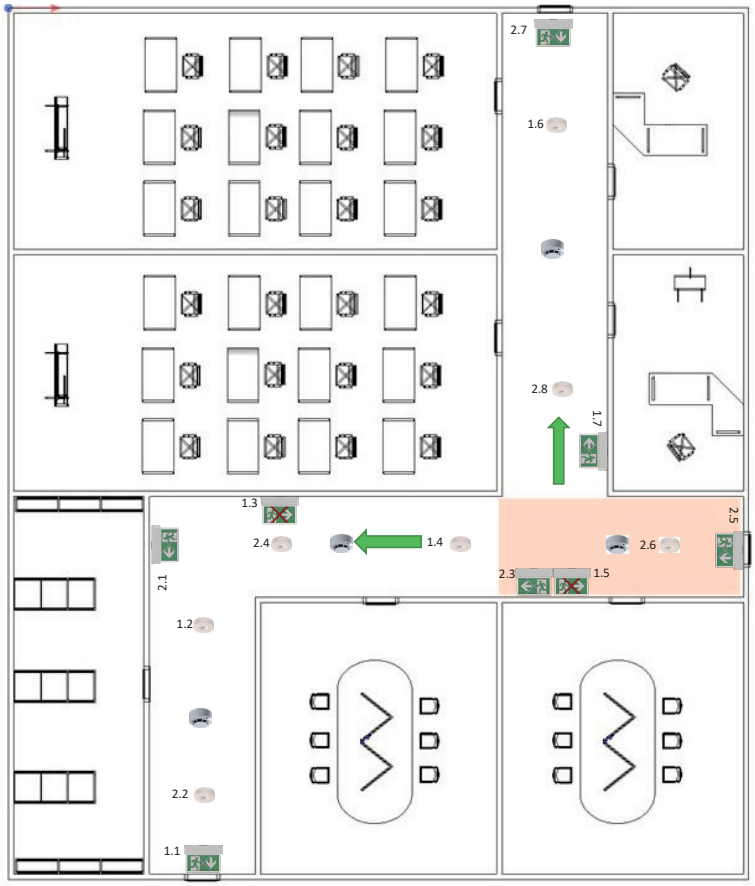

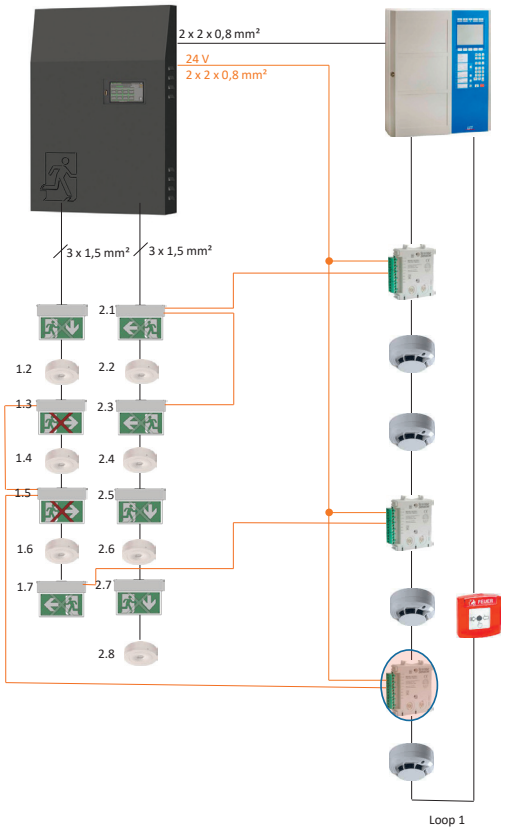

Anschlussschema (Beispiel): RIVA-Leuchten in Verbindung mit Brandmeldeanlage und CPS/LPS

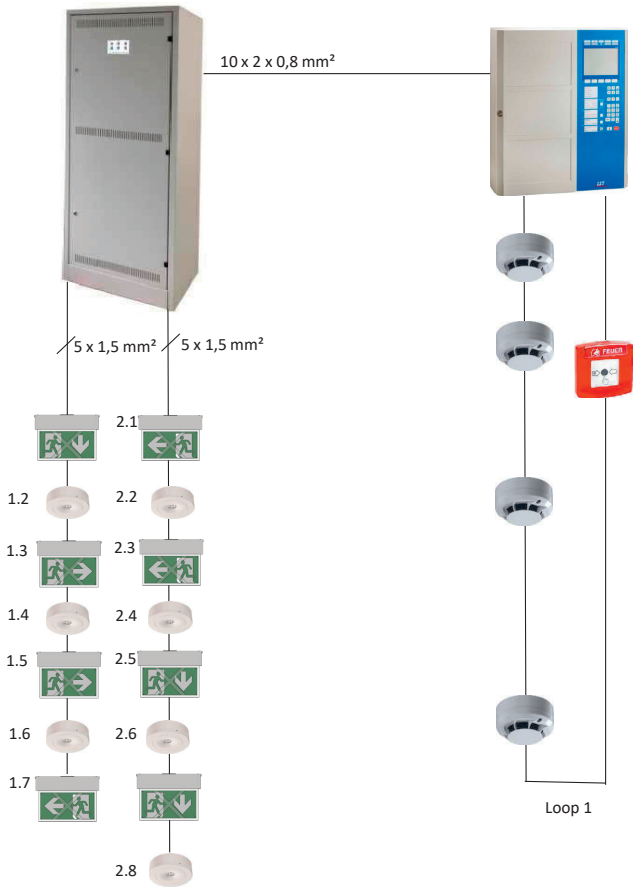

HINWEIS:
Das genaue Schaltschema muss beim Hersteller der Brandmeldeanlage bzw. CPS/LPS angefragt werden!